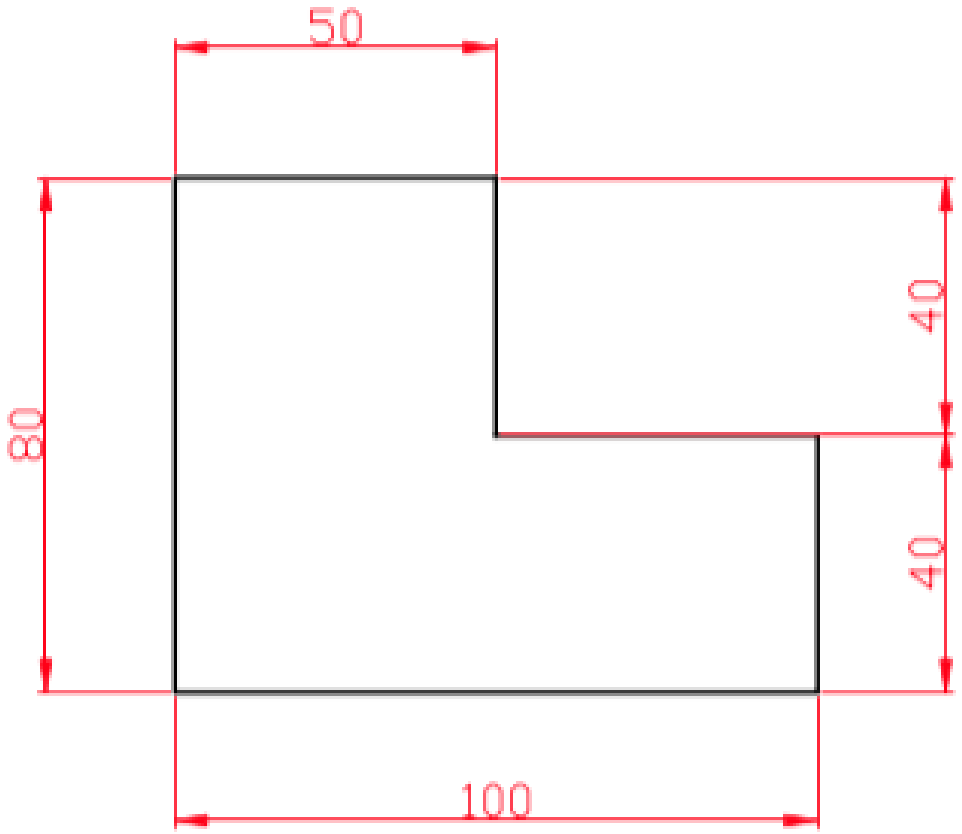

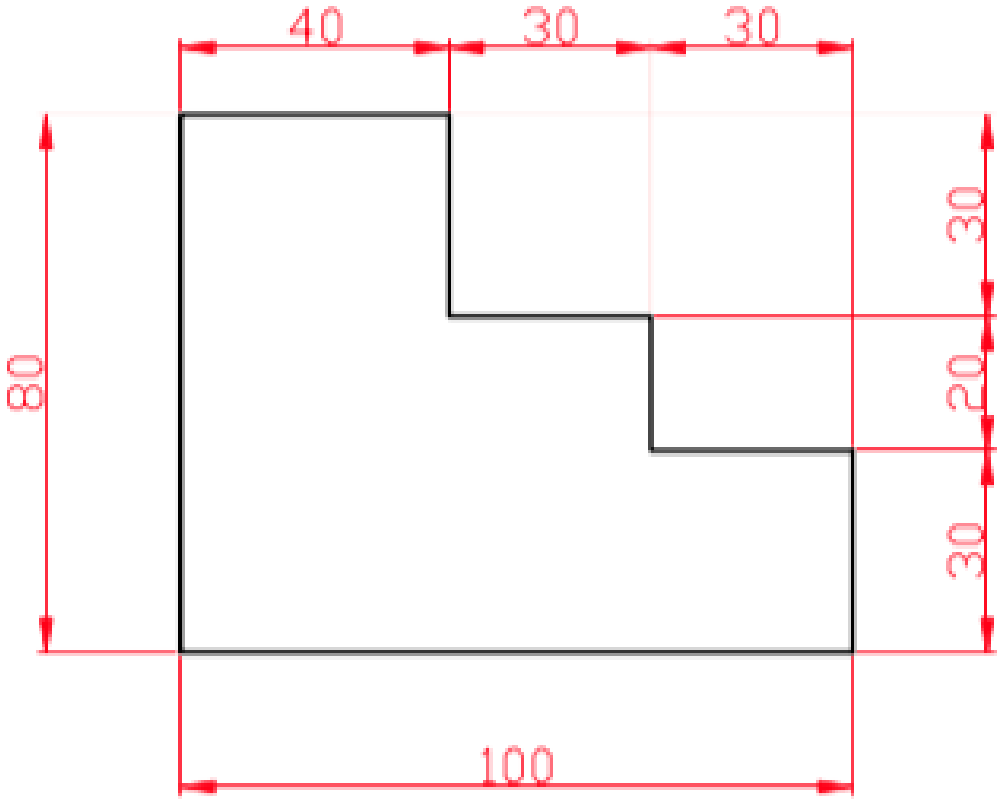

Örnek çizimler www.makinaegitimi.com sitesinden alınmıştır.

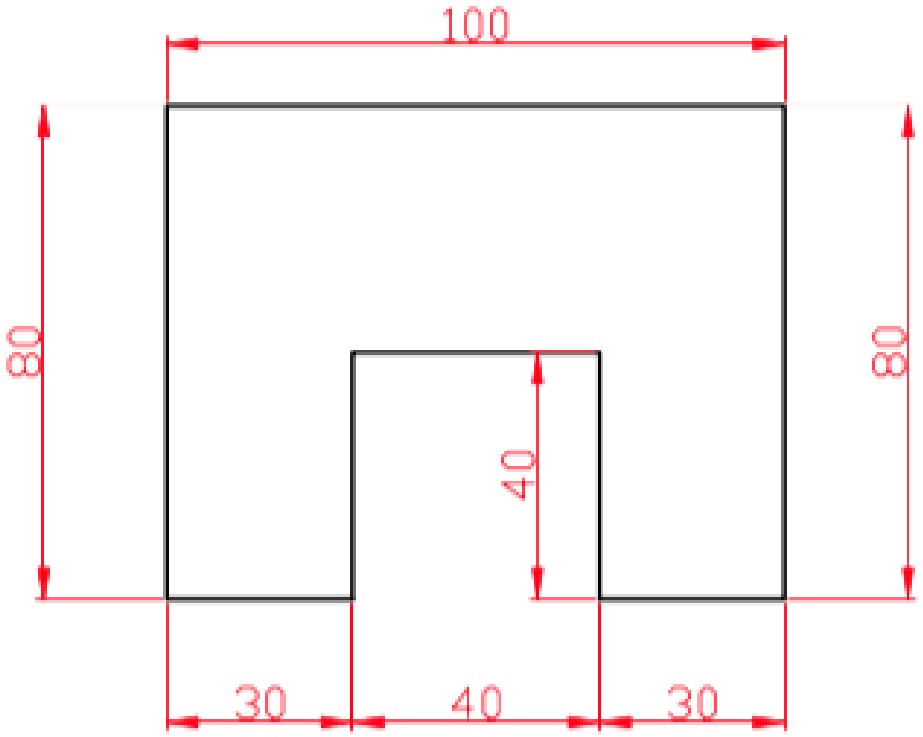

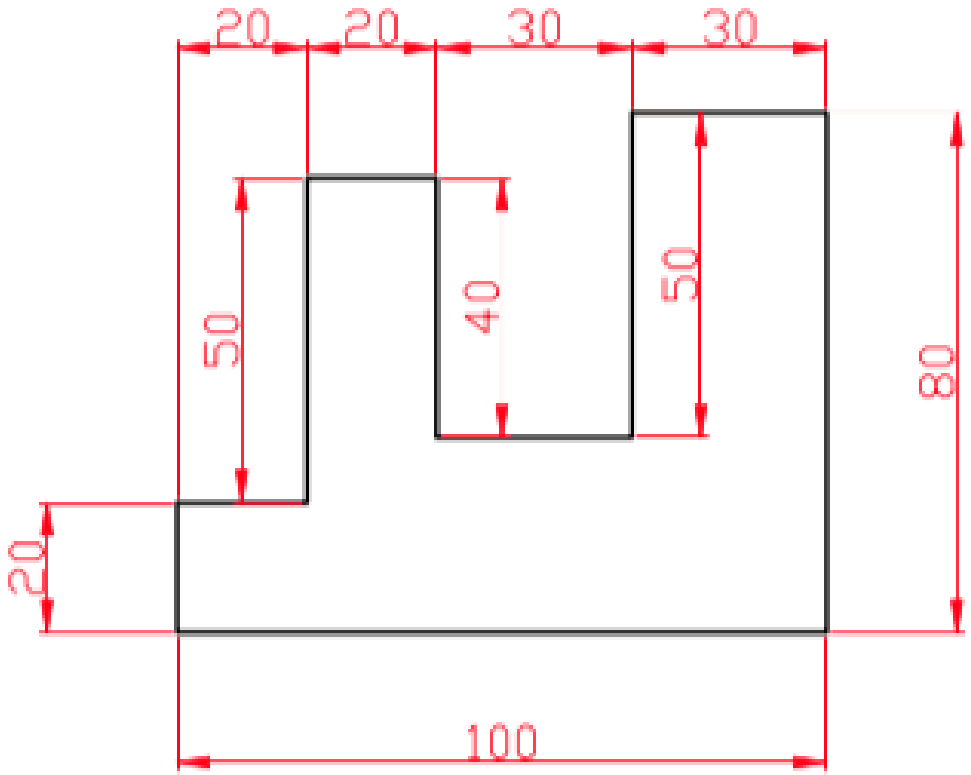

Örnek çizimler www.makinaegitimi.com sitesinden alınmıştır.

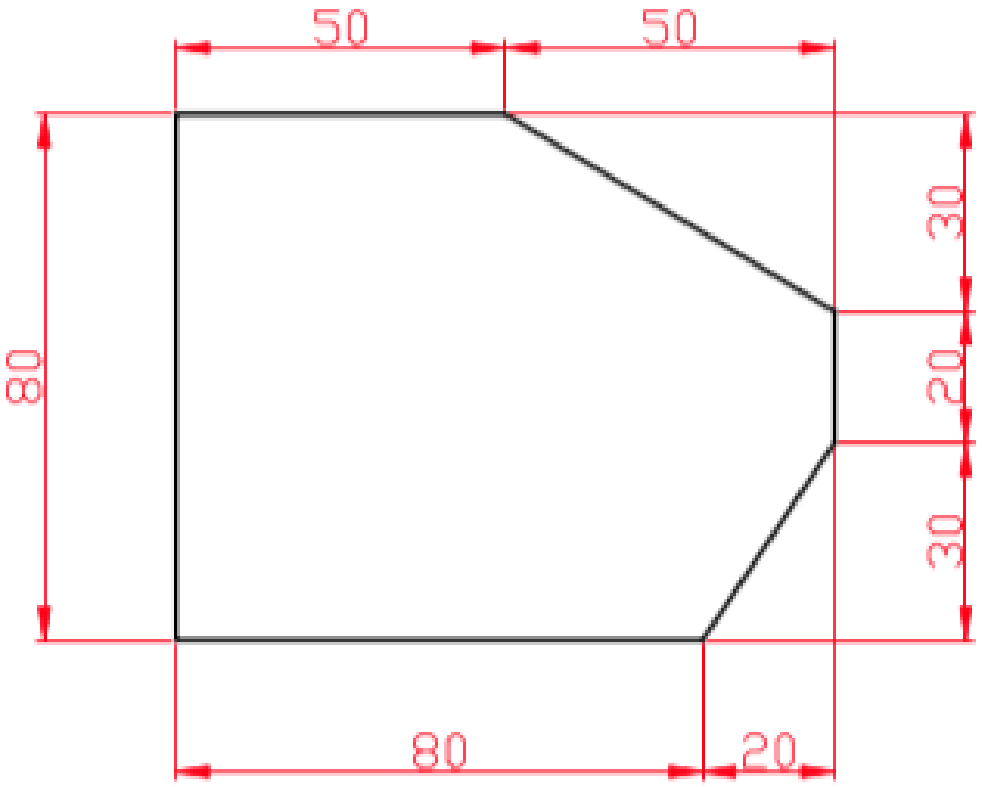

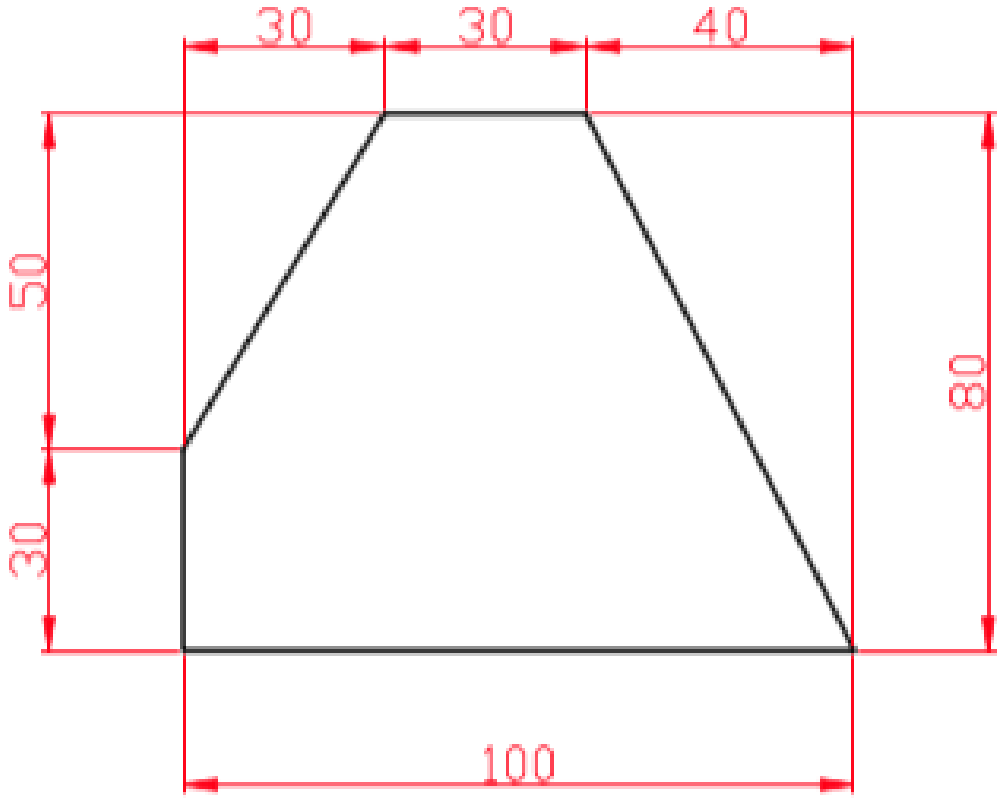

Örnek çizimler www.makinaegitimi.com sitesinden alınmıştır.

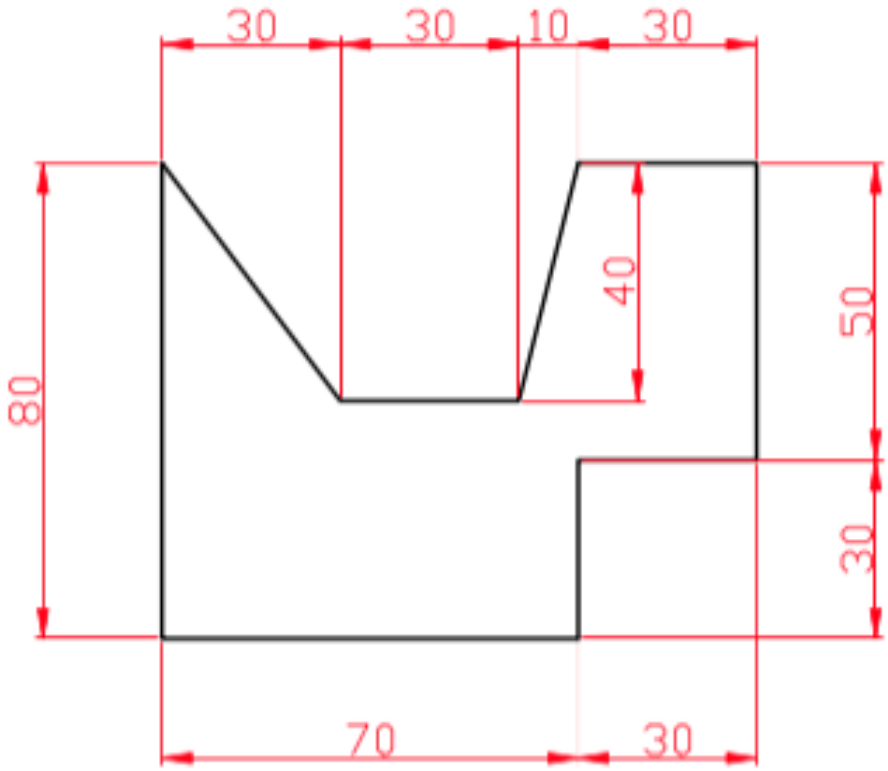

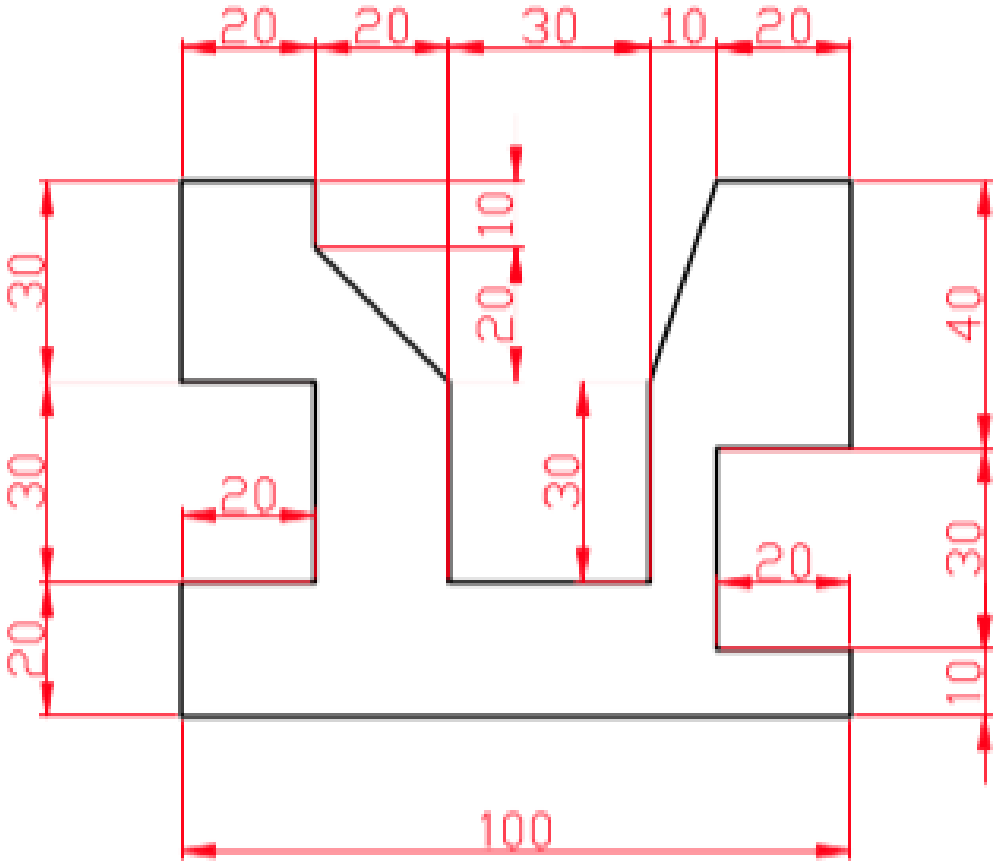

Örnek çizimler www.makinaegitimi.com sitesinden alınmıştır.

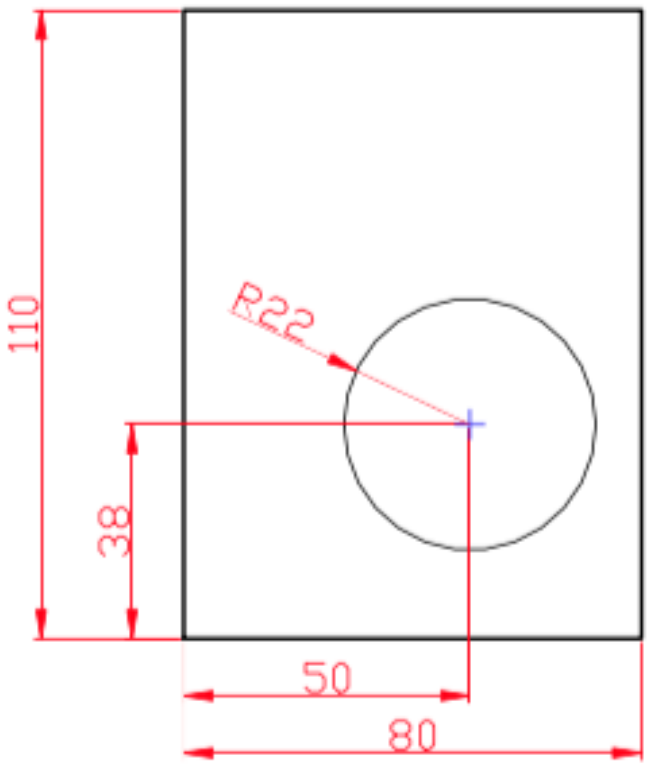

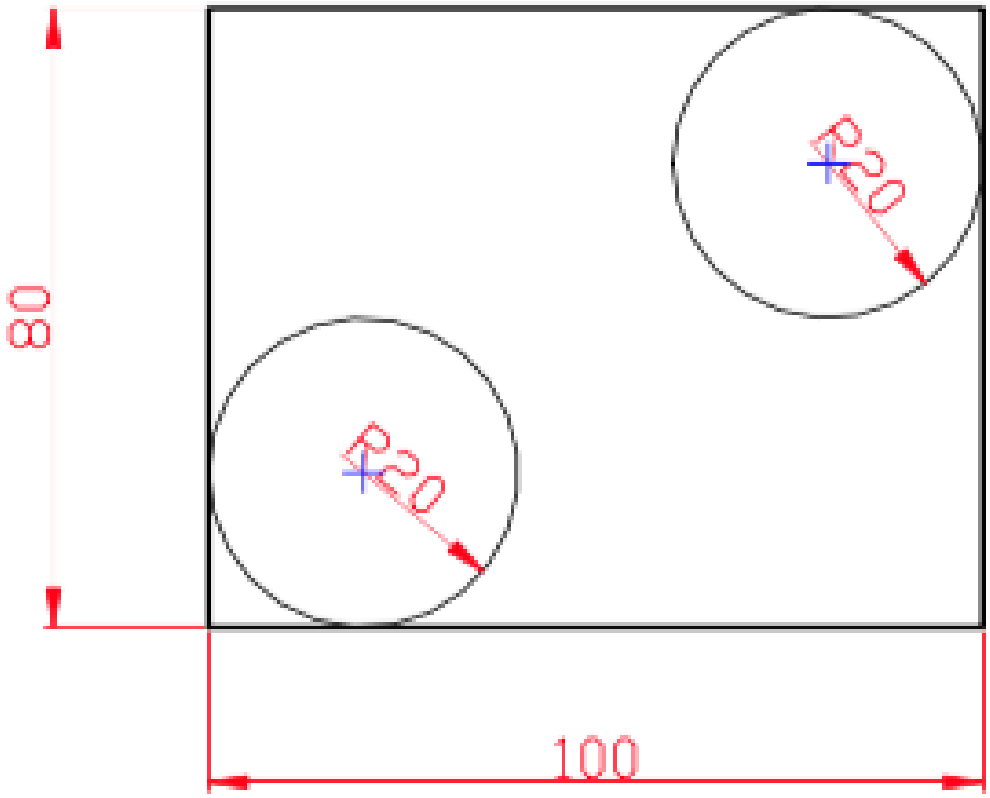

Örnek çizimler www.makinaegitimi.com sitesinden alınmıştır.

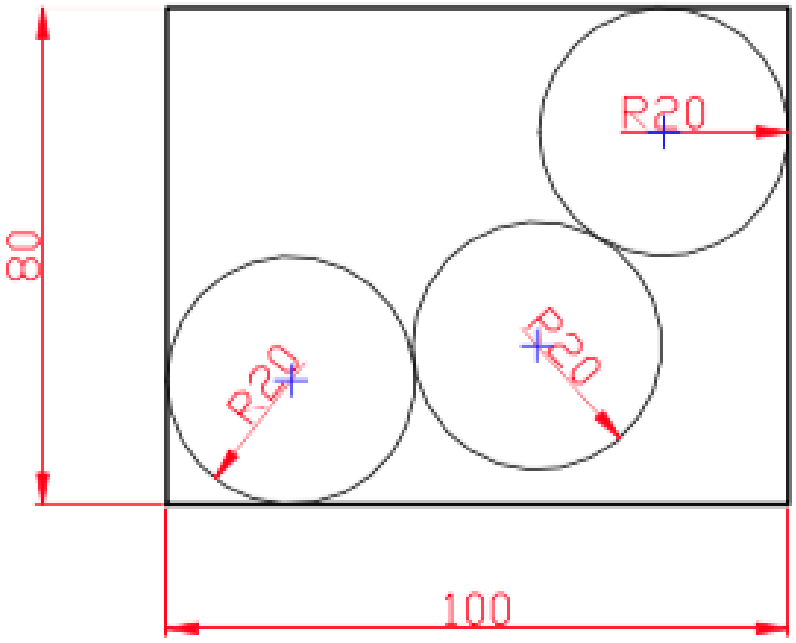

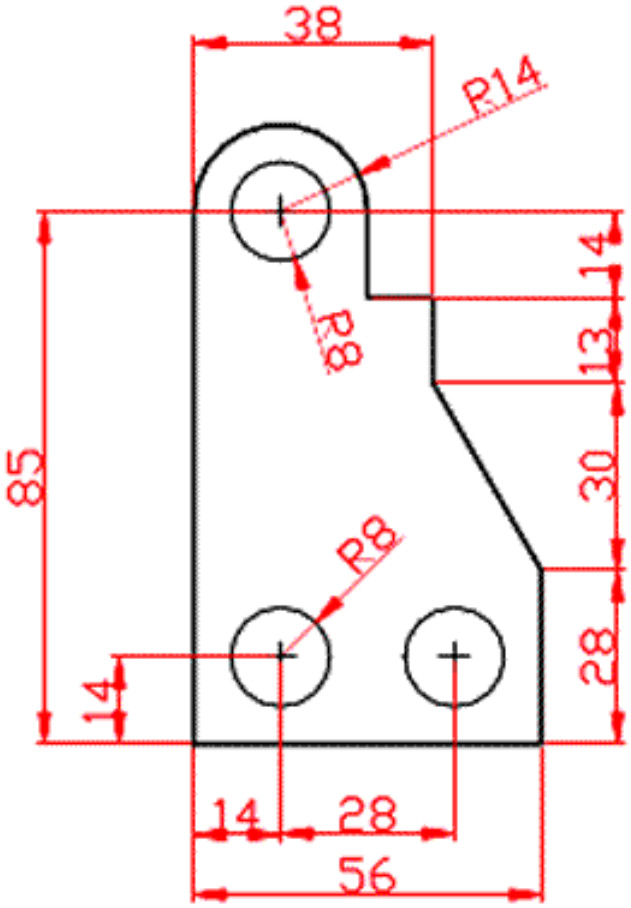

Örnek çizimler www.makinaegitimi.com sitesinden alınmıştır.

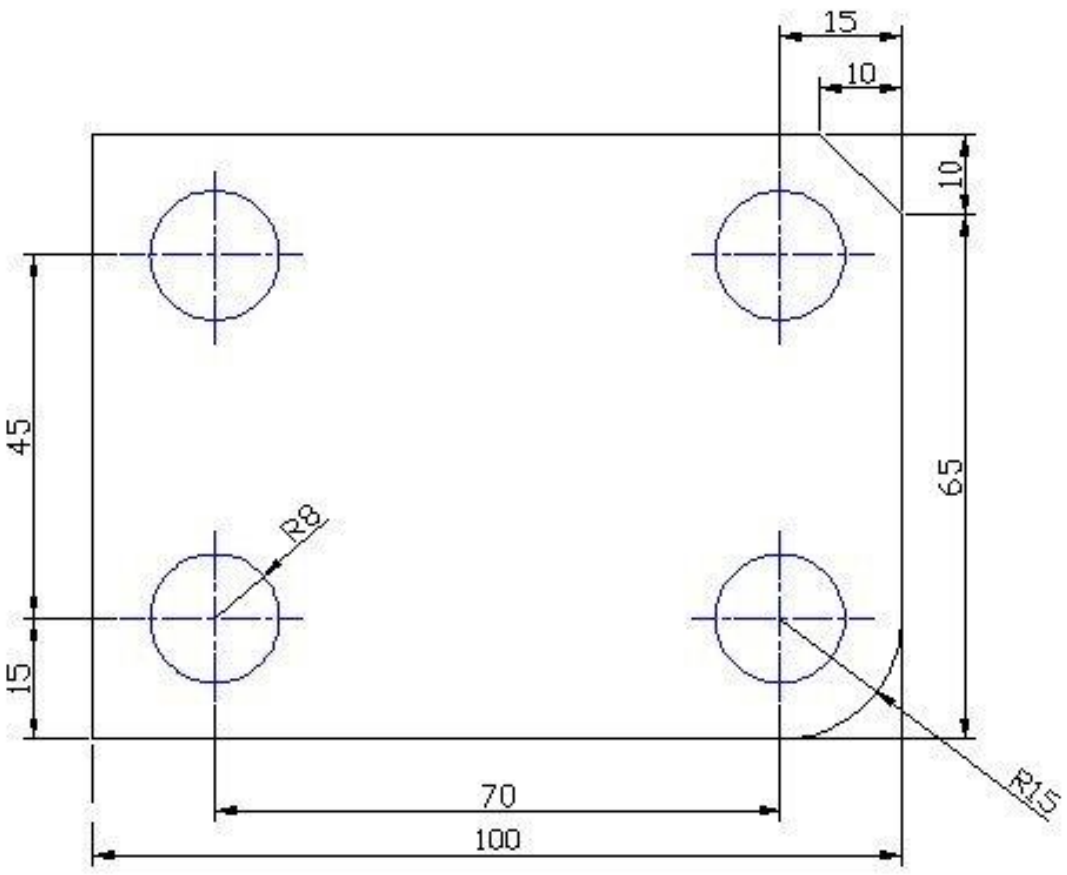

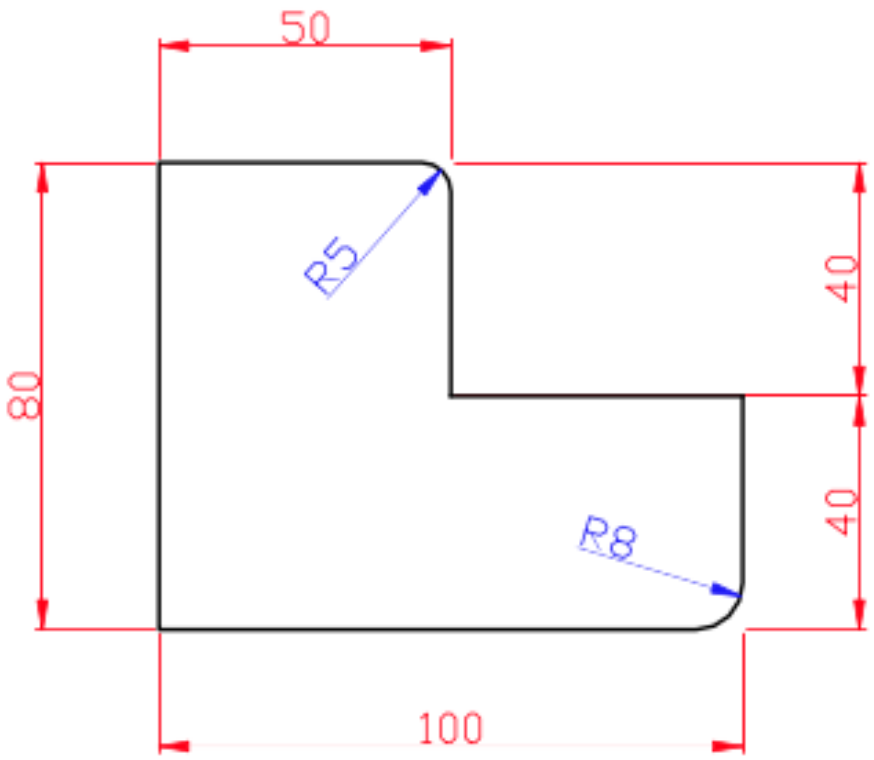

Örnek çizimler www.makinaegitimi.com sitesinden alınmıştır.

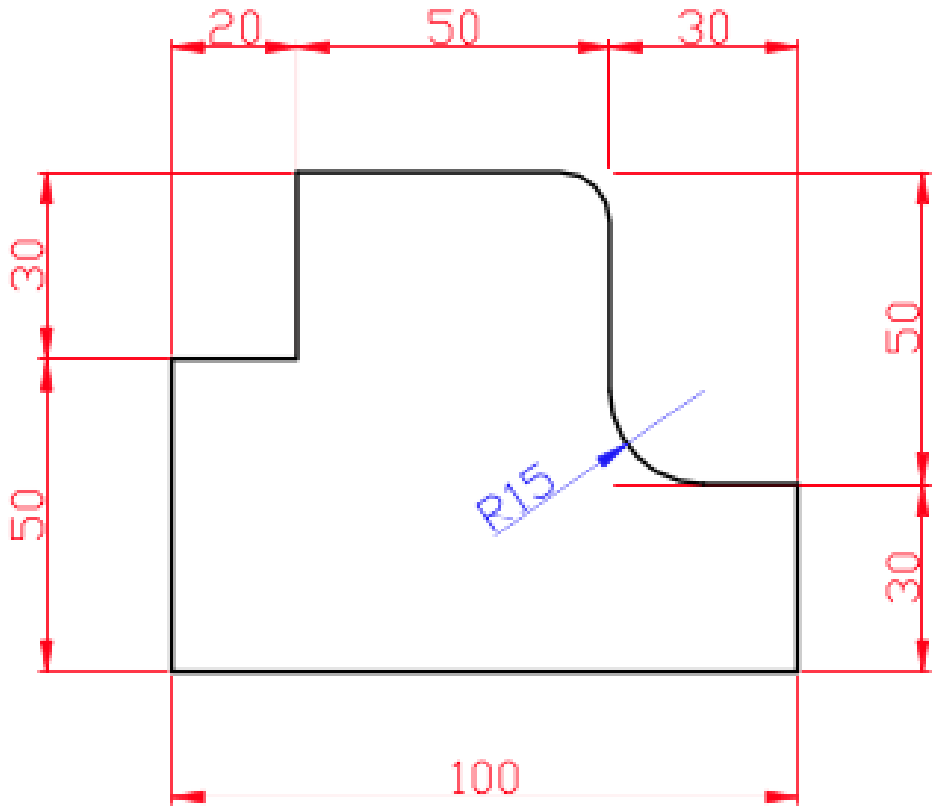

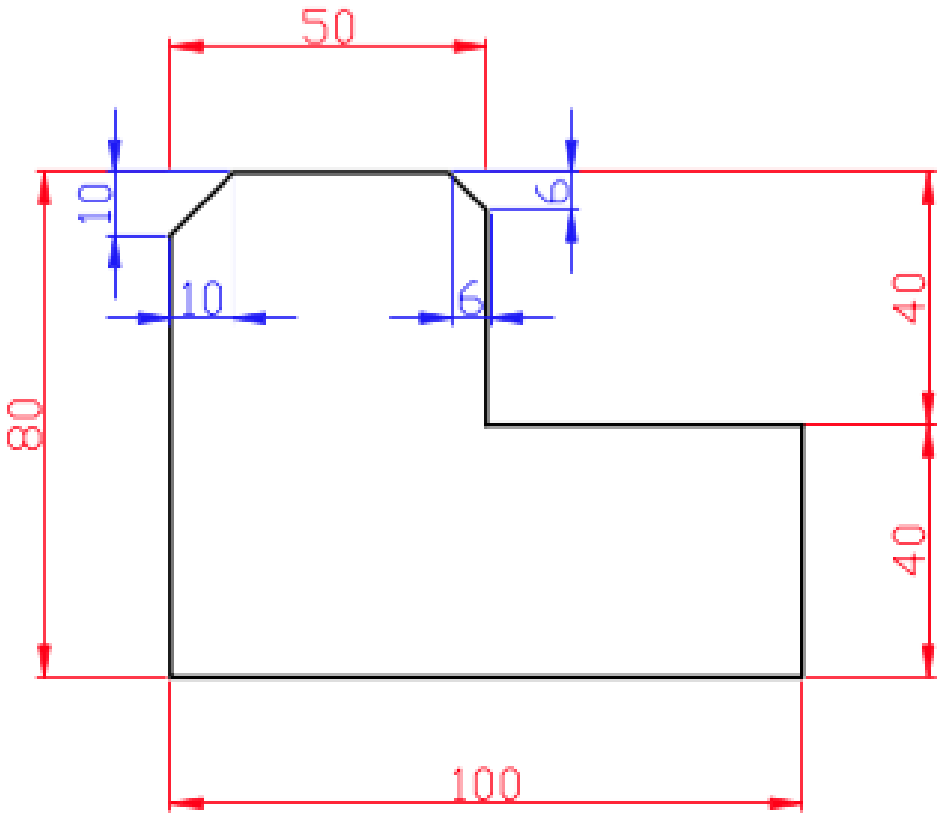

Örnek çizimler www.makinaegitimi.com sitesinden alınmıştır.

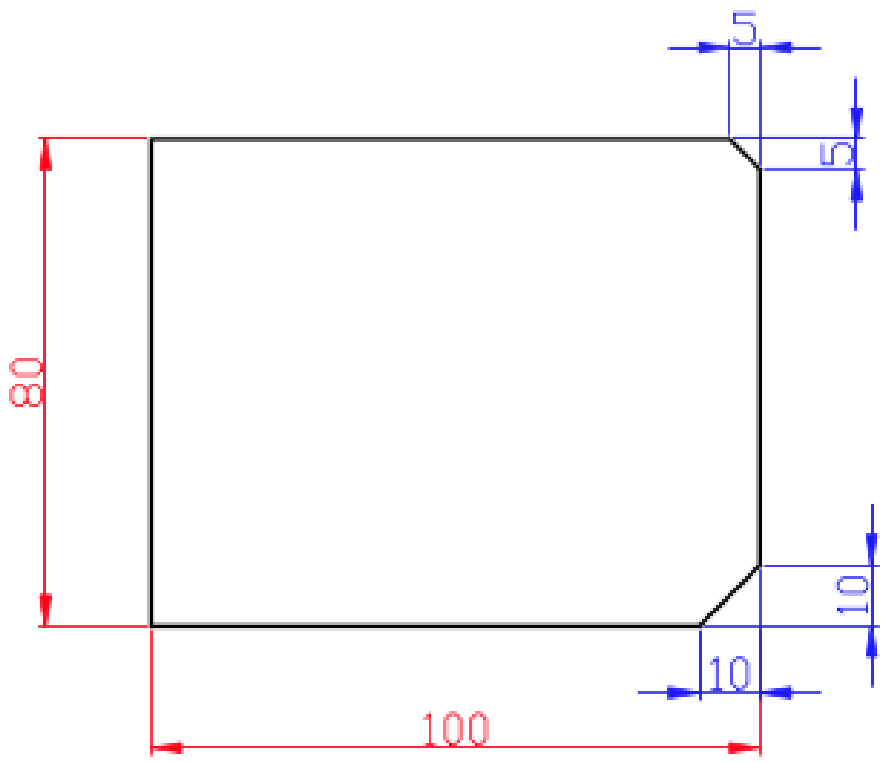

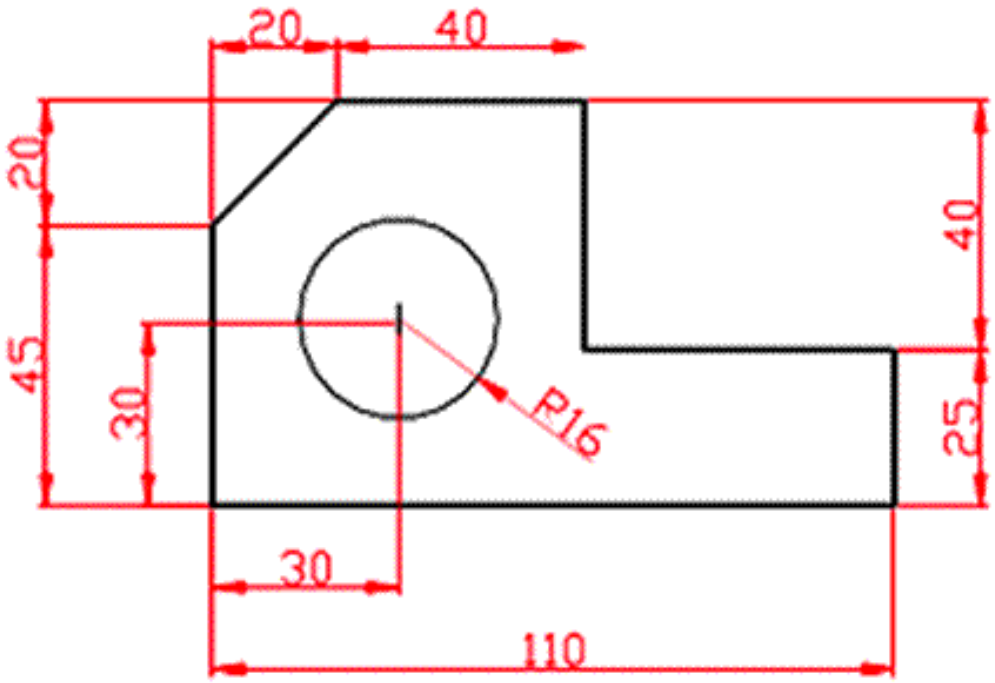

Örnek çizimler www.makinaegitimi.com sitesinden alınmıştır.

Örnek çizimler www.makinaegitimi.com sitesinden alınmıştır.